B.0-OSA Yleinen laji- ja kilpailuohje
B.1-OSA Kilpailukehä ja esteet

Sisällysluettelo

B.0 YLEINEN LAJI- JA KILPAILUOHJE 3

1 KILPAILUN LUONNE 3

2 LAJIMUODOT SEKÄ KOKO- JA KILPAILULUOKAT 3

2.1 Lajimuodot 3

2.2 Kokoluokat 3

2.3 Tasoluokat 4

3 KILPAILUKIRJAN VAHVISTAMINEN JA KOKOLUOKAN MERKITSEMINEN 5

4 KILPAILUKELPOISUUS JA SEN RAJOITTAMINEN 5

5 KILPAILUN MYÖNTÄMINEN 6

6 KILPAILUN JÄRJESTÄMISOIKEUDEN ANOMINEN 7

7 KILPAILUN JÄRJESTÄMINEN 7

8 ILMOITTAUTUMINEN KILPAILUUN 8

9 RATASUUNNITTELU 8

10 KILPAILUSUORITUS 9

11 KILPAILUSUORITUKSEN ARVOSTELU 9

12 SERTIFIKAATIT, VALION ARVOT JA MERIITIT 11

13 TULOSTEN VAHVISTAMINEN JA LÄHETTÄMINEN 12

14 MUUTOKSET LAJI- JA KILPAILUOHJEESEEN 13

–

B.1 OSA KILPAILUKEHÄ JA ESTEET 14

1 KILPAILUKEHÄ 14

2 KANSALLISET ESTEET 14

3 KANSALLINEN ESTETARKASTUS 14

4 ESTEIDEN MITAT, SUORITTAMINEN JA ARVOSTELU 15

4.1 LÄHTÖ- JA MAALIALUE 15

4.2 HYPPYESTEET 17

4.3 KONTAKTIESTEET 27

4.4 MUUT ESTEET 32

5 MUUTOKSET LAJI- JA KILPAILUOHJEESEEN 40

B.0 YLEINEN LAJI- JA KILPAILUOHJE

1 KILPAILUN LUONNE

Kansallinen kilpailu. Kansallisella kilpailulla tarkoitetaan SAGIn myöntämää Suomessa järjestettävää kilpailua.

Arvokilpailu. Arvokilpailuna pidetään Kennelliiton SAGIn esityksestä myöntämää agilityn SM-kilpailua, FCI arvokilpailuja, kansainvälisiä kilpailuja sekä PKUn mestaruuskilpailua. Arvokilpailuina pidetään myös kaikkia SAGIn myöntämiä muita SM-tason kilpailuja sekä kaikkia maa- ja edustusjoukkueiden karsintakilpailuja. Arvokilpailussa kilpailutulos voi koostua saman koirakon useammasta kilpailusuorituksesta.

Kansainvälinen kilpailu. Kansainvälinen kilpailu käydään ylimmässä tasoluokassa agilityradalla FCI:n tunnustamissa kokoluokissa.

Joukkuekilpailu. Joukkuekilpailu on joukkuekilpailun järjestämisohjeessa (Liite D Joukkuekilpailun järjestämisohje) määritetyllä tavalla käytävästä kilpailusta, jossa joukkueen suoritus muodostuu kahden tai useamman koirakon suorituksista.

2 LAJIMUODOT SEKÄ KOKO- JA KILPAILULUOKAT

2.1 Lajimuodot

Agilityn lajiperheessä on viisi (5) eri lajimuotoa: agility, hyppy, gamblers, snooker ja hoopers. Kullekin lajimuodolle määritellyt laji- ja kilpailuohjeen asiat ovat esitetty lajimuotokohtaisessa dokumentissa. Yhteiset asiat ovat koottu tähän laji- ja kilpailuohjeeseen.

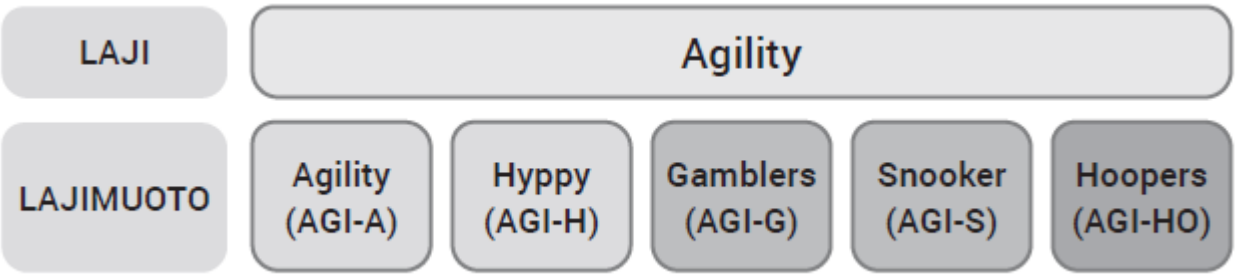

2.2 Kokoluokat

Kokoluokka. Kokoluokalla tarkoitetaan agilitytuomarin määrittämää kokoluokkaa, joka on merkitty koiran kilpailukirjaan. Koiran kokoluokka määritetään liitteen D mukaisesti (Kokoluokan määrityksen toimintaohje).

Lajimuodoissa agility, hyppy, gamblers ja snooker koirat on jaettu kansallisesti viiteen (5) kokoluokkaan (pikkumini-, mini-, medi-, pikkumaksi- tai maksiluokka) tai kansainvälisissä kisoissa neljään (4) kokoluokkaan (mini-, medi-, intermediate- tai maksiluokka).

Kansalliselta kokoluokaltaan pikkumini (XS) kokoisen koiran ohjaaja/omistaja voi kilpailutapahtumakohtaisesti päättää, kilpaileeko koira pikkumini (XS) tai mini (S) luokassa. Kansalliselta kokoluokaltaan pikkumaksi (SL) kokoisen, mutta kansainväliseltä kokoluokaltaan maksi (L) kokoisen koiran ohjaaja/omistaja voi kilpailutapahtumakohtaisesti päättää, kilpaileeko koira pikkumaksi (SL) tai maksi (L) luokassa. Koira voi kilpailla saman päivän aikana samassa kilpailutapahtumassa vain yhdessä (1) kokoluokassa.

Kansainvälisissä kilpailuissa koira kilpailee aina kansainvälisen kokoluokkansa mukaisessa kokoluokassa.

KANSALLINEN KOKOLUOKKA	KANSAINVÄLINEN KOKOLUOKKA	SÄKÄKORKEUS
Pikkumini (XS)	Mini (S)	koirat, joiden säkäkorkeus on alle 28 cm
Mini (S)	Mini (S)	koirat, joiden säkäkorkeus on vähintään 28 cm mutta alle 35 cm
Medi (M)	Medi (M)	koirat, joiden säkäkorkeus on vähintään 35 cm mutta alle 43 cm
Pikkumaksi (SL)	Intermediate (I)	koirat, joiden säkäkorkeus on vähintään 43 cm mutta alle 48 cm
Pikkumaksi (SL)	Maksi (L)	koirat, joiden säkäkorkeus on vähintään 48 cm mutta alle 50 cm
Maksi (L)	Maksi (L)	koirat, joiden säkäkorkeus on vähintään 50 cm

Hoopersissa on kaksi (2) kokoluokkaa - pienet ja avoin. Kokoluokan “pieni” koiran ohjaaja/omistaja voi kilpailutapahtumakohtaisesti päättää, kummassa luokassa koira kilpailee. Koira voi kilpailla kilpailutapahtuman aikana vain yhdessä kokoluokassa.

KOKOLUOKKA	SÄKÄKORKEUS
Pienet	kokoluokat XS, S ja M (säkäkorkeus on alle 43 cm)
Avoin	kokoluokat XS, S, M, SL ja L (säkäkorkeudella ei ole väliä)

2.3 Tasoluokat

Kussakin lajimuodossa kilpaillaan kolmessa eri tasoluokassa (1, 2 ja 3). Tasoluokkia koskevat vaatimukset ja tasoerot ovat esitetty lajimuotokohtaisessa kilpailuohjeessa.

Ulkomainen koirakko kilpailee ylimmillään siinä tasoluokassa, joka vastaa koiran kotimaassaan saavuttamaa tasoluokkaa ja siirtyy oman maan siirtymäsääntöjen mukaan seuraavaan tasoluokkaan.

Oikeus kilpailla tasoluokissa

Ilmoittautumisen yhteydessä koira on ilmoitettava kussakin kilpailussa tiettyyn tasoluokkaan. Ilmoittautumisen yhteydessä ilmoitettua tasoluokkaa saa vaihtaa ainoastaan siinä tapauksessa, että koira siirretään tasoluokkaan, jossa koiralla ei ole ollut osallistumisoikeutta ilmoittautumishetkellä.

Koira saa oikeuden osallistua ylemmän tasoluokan kilpailuihin saavutettuaan luokanvaihtoon oikeuttavan minimimäärän merkitseviä tuloksia edeltävästä tasoluokasta. Koiralla on oikeus osallistua kilpailuun niissä

tasoluokissa, joihin koira on saavuttanut osallistumisoikeuden.

Luokanvaihtoon oikeuttavien merkitsevien tulosten määrä on esitetty taulukossa. Merkitsevä tulos on määritelty lajimuotokohtaisessa kilpailuohjeessa.

TASOLUOKKA	MINIMIMÄÄRÄ MERKITSEVIÄ TULOKSIA	TUOMAREIDEN MÄÄRÄ
1 → 2	3	2
2 → 3	3	2

SIIRTYMÄSÄÄNNÖS:
Koira kilpailee lajimuodoissa agility ja hyppy siinä tasoluokassa, johon koiralla on ollut osallistumisoikeus agilityssä 31.12.2022. Saavuttaakseen lajimuodossa hyppy oikeuden kilpailla ylemmässä tasoluokassa, koiran on saavutettava lajimuodossa vähintään yksi (1) merkitsevä tulos 1.1.2023 jälkeen, vaikka koira olisi saavuttanut minimimäärän merkitseviä tuloksia hyppyradoilta 31.12.2022 mennessä.

3 KILPAILUKIRJAN VAHVISTAMINEN JA KOKOLUOKAN MERKITSEMINEN

Kilpailukirja vahvistetaan ohjeen (Liite D Kilpailukirja) mukaisesti. Agilitytuomari määrittää koiran kokoluokan ohjeen (Liite D Kokoluokan määrityksen toimintaohje) mukaisesti.

4 KILPAILUKELPOISUUS JA SEN RAJOITTAMINEN

Kilpailukelpoisuudella tarkoitetaan sitä, että ohjaaja ja koira täyttävät kilpailuun osallistumiselle asetetut edellytykset. Ohjaaja vastaa omasta ja koiransa kilpailukelpoisuudesta. Alle 18-vuotiaan henkilön osalta ohjaajan ja koiran kilpailukelpoisuudesta vastaa ohjaajan huoltaja.

Kilpailunjärjestäjä vastaa ohjaajan ja koiran kilpailukelpoisuuden tarkastamisesta. Vastaavan koetoimitsijan on evättävä koirakon osallistuminen kilpailuun tai kilpailutapahtumaan, mikäli se ei täytä kilpailukelpoisuuden edellytyksiä. Ilman kilpailukelpoisuutta kilpailleen koirakon tulokset on mitätöitävä.

Ohjaajan kilpailukelpoisuus
Kilpailuoikeus. Suomalaisella ohjaajalla tulee olla voimassa oleva kansallinen kilpailulisenssi ja ohjaajan on oltava SAGIn jäsenseuran jäsen.

Ulkomaisen ohjaajan on oltava FCI:n tunnustamaan kansalliseen kenneljärjestöön kuuluvan jäsenseuran jäsen, ja hänellä on oltava kotimaassaan kilpailuoikeus sekä edustamansa maan kansallisen kenneljärjestön kilpailukirja, lisenssi tai muu vastaava asiakirja todistuksena kilpailuoikeudesta.

Ohjaajan ikä. Ikäkausikilpailujen osallistumisoikeus alkaa sen vuoden alusta, jonka aikana ohjaaja täyttää alaikärajan ja päättyy sen vuoden lopussa, jonka aikana ohjaaja täyttää yläikärajan.

Ohjaajan kilpailukelpoisuuden rajoitukset
Ohjaajalla ei ole kilpailuoikeutta, mikäli häntä koskee eläintenpitokielto tai Kennelliiton tai SAGIn sääntöjen mukaisella tavalla määrätty kilpailukielto tai urheilun toimintakielto.

Koiran kilpailukelpoisuus
Kilpailukirja. Koiralla tulee olla agilitytuomarin vahvistama kansallisen kenneljärjestön hyväksymä kilpailukirja tai muu vastaava asiakirja. Tarkempia ohjeita kilpailukirjan vahvistamisesta ja täyttämisestä on annettu lajiliiton lajin toimintaohjeissa (Liite D Kilpailukirja).

Rekisteröinti. Kansalliseen kilpailuun osallistuvan koiran tulee olla rekisteröity Kennelliiton rotukoirarekisteriin, tunnistusmerkintätietokantaan (FIX) tai muuhun FCI:n tunnustamaan rotukoira-, liitännäis- (Appendix) tai tunnistusmerkintärekisteriin.

SM-kilpailuun osallistuvan koiran tulee olla rekisteröity Kennelliiton rotukoirarekisteriin.

Kansainväliseen kilpailuun osallistuvan koiran tulee olla rekisteröity Kennelliiton rotukoirarekisteriin tai muuhun
FCI:n tunnustamaan rotukoira- tai liitännäisrekisteriin (Appendix).

Ikä. Agilitykilpailuun osallistuvan koiran tulee olla vähintään 18 kuukauden ja yhden päivän ikäinen.

Rokotukset. Koiran tulee olla rokotettu kulloinkin voimassa olevien Kennelliiton rokotusmääräysten mukaisesti (Liite C).

*Tunnistusmerkint*ä. Koiran tulee olla tunnistusmerkitty kulloinkin voimassa olevan Kennelliiton tunnistusmerkintää koskevan määräyksen mukaisesti (Liite C).

Osallistumismaksu. Koiran osallistumismaksun tulee olla suoritettuna ennen kilpailua.

Kilpailukohtaiset vaatimukset. Koiran tulee täyttää kilpailumääräyksissä asetetut vaatimukset. (Liite D Kilpailukelpoisuuden tarkastamisohje).

Kilpailua koskevat rajoitukset
Kilpailuun osallistumiselle voidaan asettaa rajoituksia kulloinkin voimassa olevan Kennelliiton kokeiden ja kilpailuiden rajoituksia koskevan ohjeen (Liite C) sekä lajiliiton eri kilpailuja koskevien ohjeiden mukaisesti (Liite D Erityisten kilpailujen järjestämisohje).

Arvokilpailuun osallistuvan koirakon tulee täyttää SAGIn vahvistamat valintakriteerit ko. kilpailun osalta.
SM-kilpailuun ja maa- ja edustusjoukkueiden karsintakilpailuhin osallistuvan ohjaajan on oltava Suomen kansalainen ja täytettävä muut kilpailumääräyksissä (Liite B) ja ko. kilpailua koskevissa ohjeissa asetetut vaatimukset (Liite D Erityisten kilpailujen järjestämisohje).

5 KILPAILUN MYÖNTÄMINEN

Kilpailujen myöntäjätahot on esitetty taulukossa:

KANSALLISET AGILITYKILPAILUT	**SAGI**
Agilityn SM-kilpailut	Kennelliitto SAGI:n esityksestä
FCI arvokilpailut ja kansainväliset agilitykilpailut	FCI
Pohjoismaiden mestaruuskilpailut	PKU

Kilpailu voidaan jättää myöntämättä

- mikäli samana ajankohtana lähialueelle on anottu järjestettäväksi useita agilitykilpailuita tai
- Suomessa järjestetään kansainvälinen tai kansallinen arvokilpailu tai muu lajin kannalta merkittävä tapahtuma.

Kilpailunjärjestämisoikeus voidaan myös evätä,

- mikäli kilpailunjärjestäjä on aiemmin toiminut agilitysäännöstön vastaisesti anoessaan tai järjestäessään kilpailun tai kilpailutapahtuman,
- jättänyt starttimaksut maksamatta tai
- mikäli muutoin ei ole takeita kilpailun moitteettomasta järjestämisestä.

6 KILPAILUN JÄRJESTÄMISOIKEUDEN ANOMINEN

Anoessaan kilpailun järjestämisoikeutta kilpailunjärjestäjä sitoutuu noudattamaan agilitysäännöstöä.

Kilpailunjärjestäjä
Kilpailun voi järjestää Kennelliitto, SAGI tai yhdistys, joka on sekä SAGIn että Kennelliiton jäsenyhdistys.

Kilpailunjärjestäjä nimeää kilpailun vastuuhenkilöksi pätevöidyn agilityn koetoimitsijan, jota kutsutaan vastaavaksi koetoimitsijaksi. Vastaava koetoimitsija vastaa kaikista niistä kilpailunjärjestäjän vastuulle kuuluvista asioista, jotka jäävät agilitytuomarin toimivallan ulkopuolelle.

Anomisen määräaika
Kilpailut anotaan kulloinkin voimassa olevan Kennelliiton määräaikaisilmoituksen mukaisesti (Liite C).

Anomuksen sisältö
Kilpailut anotaan agilitykilpailujen anomisohjeen mukaisesti (Liite D Agilitykilpailun anomisohje). Anomus osoitetaan SAGIlle.

7 KILPAILUN JÄRJESTÄMINEN

Kilpailu järjestetään agilitysäännöstön mukaisesti. Kilpailunjärjestäjän on noudatettava yleisötapahtuman järjestämiseen liittyviä viranomaismääräyksiä.

Kilpailunjärjestäjän tulee valvoa agilitysäännöstön noudattamista kilpailun tai kilpailutapahtuman aikana. Kilpailunjärjestäjä vastaa kilpailun ja kilpailutapahtuman turvallisuudesta sekä yleisestä järjestyksestä kilpailupaikalla.

Kilpailunjärjestäjä vastaa kilpailun taloudesta. Kilpailun järjestämisestä on annettu tarkempia ohjeita agilitykilpailujen järjestämisohjeessa (Liite D Agilitykilpailujen järjestämisohje).

8 ILMOITTAUTUMINEN KILPAILUUN

Kilpailuun on ilmoittauduttava agilitykilpailun järjestämisohjeen (liite D Agilitykilpailujen järjestämisohje) määräämällä tavalla.

Koira voidaan ilmoittaa kilpailuun vain yhden (1) ohjaajan ohjaamana ja vain tasoluokkaan, johon sillä ilmoittautumispäivänä on osallistumisoikeus. Mikäli samalla kilpailutunnuksella järjestetään useamman tasoluokan kilpailuja, koira voi osallistua vain yhden koko- ja tasoluokan kilpailuun. SAGI:n eettisessä ohjeessa on kirjattu koiran kilpailuttamisen päiväkohtaiset määrät.

Ohjaaja on vastuussa ilmoittautumisen yhteydessä antamistaan tiedoista. Kilpailunjärjestäjän ei tarvitse ottaa huomioon virheellistä, puutteellista eikä myöhästynyttä ilmoittautumista.

Kilpailupaikalla koirakko ilmoittautuu kisajärjestäjän ohjeistuksen mukaisesti, esittäen kilpailunjärjestäjän mahdollisesti pyytämät asiakirjat kilpailukelpoisuuden toteamiseksi (Liite D Kilpailukelpoisuuden tarkastamisohje).

9 RATASUUNNITTELU

Yleistä

Radan suunnittelussa ja rakentamisessa agilitytuomarin tulee käyttää erilaisia kansallisia esteitä monipuolisesti. Tasoluokkien eroina ovat radan vaikeusaste ja etenemisnopeus. Ihanneajan määrittämiseen käytetään radan etenemisnopeutta ja pituutta. Kullekin tasoluokalle tulee suunnitella vaikeusasteeltaan sopiva rata.

Hyvin suunnitellulla radalla koirakolta vaaditaan sekä taitoa että nopeutta, ja koirakko pystyy etenemään sujuvasti. Jokaisen radan tulisi edellyttää tasapainoa koirakon taidon ja nopeuden suhteen.

Kilpailupaikkaan, alustaan, esteisiin ja säätilaan liittyvät olosuhteet tulee ottaa huomioon ratasuunnittelussa sekä hyppykorkeuksien ja ihanneajan määrittämisessä.

Radan rakentaminen

Ennen kilpailun alkua agilitytuomari tarkastaa käytettävissä olevat esteet ja antaa ratapiirroksen kilpailunjärjestäjälle, joka vastaa radan rakentamisesta.

Esteiden numerot ja merkinnät tulee olla sijoiteltuina niin, etteivät ne estä koirakkoa valitsemasta heille sopivinta suoritustapaa ja että koiran on turvallista suorittaa este.

Agilitytuomari tarkistaa radan, esteiden merkinnät, radanpituuden ja määrittelee ihanne- ja enimmäisajan ennen kilpailuluokan alkamista.

10 KILPAILUSUORITUS

Rataantutustuminen

Kilpailuun osallistuvat koirat eivät saa tulla kilpailukehään ennen omaa suoritusvuoroaan.

Ohjaajilla on ennen oman kilpailuluokkansa alkua mahdollisuus tutustua kilpailurataan. Rataantutustuminen voidaan toteuttaa yhdessä tai useammassa erässä. Rataantutustumista edeltää tarvittaessa tuomarinpuhuttelu. Valmentajat tai muut avustajat eivät saa osallistua rataantutustumiseen, ellei näin ole erikseen määrätty erityislupia koskevassa ohjeessa (D Erityisluvat) . Tuomarinpuhuttelussa annetut ohjeet ovat kilpailijoita velvoittavia ja ohjeiden noudattamatta jättäminen voi johtaa hylkäämiseen tai muihin säännöstössä määriteltyihin seuraamuksiin.

Ohjaaja ei saa jättää tai tiputtaa mitään ylimääräistä kehäalueelle rataantutustumisen aikana. Ohjaaja ei saa muuttaa esteiden tai numeroiden paikkoja. Mahdolliset huomautukset esteiden tai numeroiden suhteen on tehtävä agilitytuomarille ennen ensimmäisen kilpailijan suoritusta. Ohjaaja tai ohjaajan avustaja eivät saa koskea tai siirtää mitään rata-alueella olevia tai rata-aluetta rajaavia elementtejä.

Rataantutustumisen päätyttyä ensimmäisellä koirakolla tulee olla vähintään kaksi (2) minuuttia aikaa valmistautua kilpailusuoritukseen.

Lähtölupa

Agilitytuomari antaa lähtöluvan selkeästi. Mikäli lähtöluvan antaa esim. ajanottaja, tulee tämä kertoa tuomarinpuhuttelussa. Lähtöluvan antamisen jälkeen koirakon tulee aloittaa suoritus viivyttelemättä. Ohjaaja voi jättää koiran lähtöön ja sijoittautua haluamalleen paikalle radalla. Mikäli ohjaaja palaa koiran luokse tai muuten viivyttelee suorituksen aloitusta, tuomari huomauttaa viivyttelemisestä puhaltamalla pilliin kahdesti. Mikäli ohjaaja viivyttelee edelleen, tuomari voi evätä kilpailijalta lähtöluvan puhaltamalla pilliin kolme kertaa.

Force majeure

Agilitytuomari voi pysäyttää kilpailusuorituksen ja ajanoton ennalta arvaamattomissa tilanteissa, joihin ohjaaja ei ole voinut vaikuttaa. Kun kilpailusuorituksen jatkaminen on mahdollista, agilitytuomari antaa merkin jatkaa ajanottoa ja koirakko jatkaa suoritustaan siitä kohtaa, mihin se pysäytettiin.

Agilitytuomari voi myös force majeure -tapauksessa keskeyttää kilpailusuorituksen ja määrätä kilpailusuorituksen alkamaan alusta. Suoritusaika määräytyy tällöin jälkimmäisen kilpailusuorituksen mukaisesti. Virheet, jotka annettiin ennen keskeytystä, pysyvät voimassa ja virheiden kertyminen jatkuu keskeyttämiskohdasta lähtien. Mikäli kilpailusuorituksen suoritusajan mittaamisessa on tapahtunut virhe ja koirakko kieltäytyy uusintasuorituksesta tai uusintasuorituksen aikana tekee hylkäykseen johtavan virheen, kilpailusuorituksen suoritusajaksi merkitään radan ihanneaika. Agilitytuomari merkitsee suoritusvirheen, mikäli uusintasuoritus ei selvästi ollut kilpailunomainen.

11 KILPAILUSUORITUKSEN ARVOSTELU

Yleistä

Koirakko on tuomarin arvostelun alaisuudessa siitä hetkestä, kun he saapuvat kehään, siihen hetkeen, kun he poistuvat kehästä. Kaikkien koirakoiden kilpailusuoritukset arvostellaan yhdenmukaisten

arvosteluperiaatteiden mukaisesti. Epäselvät tapaukset ratkaistaan koirakon eduksi. Sääntöjen mukaisesta arvostelusta ei voi valittaa.

Tulos ja sijoitukset
Tulos muodostuu lajimuotokohtaisessa kilpailuohjeessa määritetyn mukaisesti koirakon suoritusajasta, suorituspisteistä sekä yhteisvirheistä. Mikäli kahden tai useamman koirakon tulos on täsmälleen sama, sijoitus jaetaan. Kilpailun sijoituksista, jotka vaikuttavat sertifikaatin jakamiseen, on aina järjestettävä uusinta. Ohjaaja voi luopua merkitsevästä sijoituksesta saman tuloksen tehneen koirakon hyväksi. Mikäli molemmat ohjaajat kieltäytyvät uusinnasta, ratkaistaan merkittävät sijoitukset arpomalla.

Suoritusaika kirjataan sadasosasekunnin tarkkuudella. Suoritusaika mitataan vähintään kahdella sadasosasekunnin tarkkuuteen pystyvällä kellolla. Aika tulee mitata ensisijaisesti sähköisellä ajanottolaitteistolla. SAGI voi antaa ajanottolaitteita koskevia ohjeita.

Virheet
Yhteisvirheet tarkoittavat suoritusvirheiden sekä aikavirheiden yhteismäärää.

Suoritusvirheet	**Aikavirheet**
ohjaajan virheet	ihanneajan ylitys
estekohtaiset virheet	
kieltovirheet	
muut virheet	

Kaikki suoritusvirheet tuottavat viisi (5) virhepistettä. Aikavirheet määräytyvät ihanneajan ylityksestä sadasosasekuntien tarkkuudella.

Lähtöluvan epääminen
Agilitytuomari voi evätä koirakolta lähtöluvan (HYL), mikäli

- koira käyttäytyy aggressiivisesti
- koira ei suorituskyvyn puutteen tai huonon yleisen kunnon vuoksi ole kilpailun edellyttämässä kunnossa,
- ohjaaja toimii vastoin agilitytuomarin tai kilpailunjärjestäjän antamia ohjeita kilpailukehässä tai erikseen merkityllä odotusalueella ennen kilpailusuorituksen alkamista,
- ohjaaja ja / tai koira ennen kilpailusuorituksen alkamista rikkoo esteen niin, ettei sitä voi enää suorittaa tai
- ohjaaja viivyttelee kilpailusuorituksen aloittamista

Kilpailusuorituksen hylkääminen
Agilitytuomarin on hylättävä kilpailusuoritus seuraavissa tapauksissa:

- ohjaaja harjoittelee koiran kanssa rataa ennen tai jälkeen suorituksensa,
- koirakko aloittaa kilpailusuorituksen ennen lähtölupaa,

- koiralla on kilpailusuorituksen aikana kaulain,
- ohjaaja pitää kädessään jotakin,
- ohjaaja asettaa koiran lähtöalueelle sen jälkeen, kun ajanotto on käynnistynyt, ellei agilitytuomari toisin määrää,
- koira tekee kolmannen kieltovirheen,
- koira suorittaa esteet väärässä suoritusjärjestyksessä,
- koira koskettaa estettä, joka ei ole suoritusvuorossa,
- koira aloittaa esteen suorituksen väärästä suunnasta,
- koira rikkoo esteen niin, ettei sitä voi enää suorittaa,
- ohjaaja rikkoo esteen,
- ohjaaja menee esteen alta, sen yli tai muulla tavalla suorittaa estettä,
- ohjaajan keskeyttää suorituksen, ellei agilitytuomari toisin määrää,
- koira tekee tarpeensa kilpailusuorituksen aikana,
- koira karkaa kilpailukehästä,
- koira näykkii ohjaajaa jatkuvasti kilpailusuorituksen aikana,
- koira ei ole ohjaajan hallinnassa,
- koira on aggressiivinen, tai
- koirakko ylittää enimmäisajan.

Kilpailusuorituksen aikana vain ohjaaja saa antaa koiralle käskyjä. Mikäli kilpailuradan ulkopuolelta koiralle annetaan ohjeita tai käskyjä, jotka merkittävästi edesauttavat tai ovat omiaan edesauttamaan koirakon suoritusta, kilpailusuoritus voidaan hylätä. Mikäli koirakon kilpailusuoritusta tahattomasti tai tahallisesti häiritään, koirakon kilpailusuoritus voidaan pysäyttää kuten force majeure -tilanteessa.

Agilitytuomarin tulee ilmaista hylkäys tai kilpailusuorituksen pysäyttäminen selkeästi (pilli tms.). Kun kilpailusuoritus hylätään, koirakon tulee toimia agilitytuomarin tai kilpailunjärjestäjän ohjeiden mukaisesti.

Kilpailusuorituksen keskeyttäminen
Agilitytuomari voi keskeyttää kilpailusuorituksen (HYL), mikäli
- koira ei suorituskyvyn puutteen tai huonon yleisen kunnon vuoksi ole kilpailun edellyttämässä kunnossa,
- koira on aggressiivinen

Tuloksen poistaminen
Agilitytuomari voi kilpailusuorituksen jälkeen poistaa koirakon tuloksen (HYL), mikäli
- ohjaajaa palkkaa koiran kilpailukehässä tai maali-alueella tai
- ohjaaja toimii kilpailutapahtuman aikana vastoin agilitytuomarin tai kilpailunjärjestäjän antamia ohjeita
- koira on aggressiivinen

12 SERTIFIKAATIT, VALION ARVOT JA MERIITIT

Sertifikaatti
Sertifikaatti jaetaan kunkin lajimuodon 3-luokassa nopeimmalle merkitsevän tuloksen tehneelle koiralle, joka ei ole saavuttanut kyseisen lajimuodon valion arvoon oikeuttavia tuloksia. Koira voi vastaanottaa samalta agilitytuomarilta vain yhden sertifikaatin kussakin lajimuodossa. Koira voi vastaanottaa sertifikaatteja

kulloinkin voimassa olevan valioarvosäännön mukaisen määrän ko. säännössä mainitussa määräajassa. Jos koira ei voi vastaanottaa sertifikaattia, siirtyy sertifikaatti seuraavalle koiralle seuraavan taulukon mukaisesti.

Osallistujien määrä	Sertifikaatin siirtyminen
1	Sertifikaatin voi saada vain voittaja.
2 – 20	Sertifikaatti siirtyy enintään toiseksi sijoittuneelle koiralle.
21 – 30	Sertifikaatti siirtyy enintään kolmanneksi sijoittuneelle koiralle.
31 – 40	Sertifikaatti siirtyy enintään neljänneksi sijoittuneelle koiralle.
41 →	Sertifikaatti siirtyy yhden (1) sijan jokaista täyttä kymmentä (10) osallistujaa kohti.

Kansallisen, muun kuin osallistujamäärän perusteella rajoitetun kilpailun, 3-luokassa saavutetut tulokset ja sijoitukset eivät oikeuta sertifikaatteihin. Mikäli järjestetään muulla tavalla rajoitettu merkittävä kansainvälinen 3-luokalle tarkoitettu kilpailutapahtuma, SAGI voi myöntää anomuksesta oikeuden sertifikaatteihin.

Kansallinen sertifikaatti jaetaan myös kansainvälisessä kilpailussa.

Valionarvot
Valionarvon myöntämisessä noudatetaan kulloinkin voimassa olevaa Kennelliiton valioarvosääntöä. SAGI tekee muutosesitykset valioarvosääntöön agilityyn liittyvin osin.

Meriitit
Meriitti myönnetään koiralle tasoluokkakohtaisesti. Meriitti kirjataan Kennelliiton jalostustietojärjestelmään, eikä siinä ole koiranäyttelyn tulosvelvoitetta. Meriitistä ei koidu kilpailunjärjestäjälle lisävelvoitteita palkintojenjaon suhteen. Meriitteihin oikeuttavat merkitsevät tulokset on esitetty taulukossa.

Meriitti (agility, hyppy, gamblers, snooker ja hoopers)	Merkitsevien tulosten lkm	Tuomareiden määrä
AGI-A1 / AGI-H1/ AGI-G1/ AGI-S1 /AGI-HO1	6	vähintään 2 eri tuomaria
AGI-A2 / AGI-H2/ AGI-G2/ AGI-S2 /AGI-HO2	6	vähintään 2 eri tuomaria
AGI-A3 / AGI-H3/ AGI-G3/ AGI-S3 /AGI-HO3	10	vähintään 3 eri tuomaria

13 TULOSTEN VAHVISTAMINEN JA LÄHETTÄMINEN

Kilpailunjärjestäjä vastaa tulosten ja tietojen kirjaamisesta kilpailupöytäkirjaan. Kilpailunjärjestäjän on toimitettava agilitytuomarin tarkastama ja vahvistama kilpailupöytäkirja sekä siihen liittyvät muut asiakirjat SAGIlle yhden (1) viikon kuluessa kilpailun tai kilpailutapahtuman päättymisestä. SAGI:n tulee toimittaa Kennelliitolle tarkastetut ja vahvistetut tulokset kolmen (3) viikon kuluessa kilpailun tai kilpailutapahtuman päättymisestä.

Tarkempia ohjeita tulosten kirjaamisesta, vahvistamisesta ja lähettämisestä sekä mahdollisten puutteiden ja virheiden korjaamisesta on annettu liitteessä D (Agilitykilpailujen tulosten lähettämisohje).

Mikäli kilpailunjärjestäjä SAGIn huomautuksesta huolimatta toistuvasti laiminlyö velvollisuutensa toimittaa kilpailupöytäkirjat ja niihin liittyvät asiakirjat SAGIlle määräajassa, SAGIn hallitus voi määräajaksi evätä kilpailunjärjestäjän oikeuden toimia virallisten kilpailujen järjestäjänä ja peruuttaa kilpailunjärjestäjälle aiemmin tälle ajalle myönnetyt kilpailut, tai määrätä kilpailunjärjestäjän maksamaan starttimaksun kolminkertaisena SAGIlle viimeisen kolmen (3) anomiskauden aikana myönnetyistä kilpailuista.

14 MUUTOKSET LAJI- JA KILPAILUOHJEESEEN

Muutokset ohjeeseen vahvistaa Kennelliitto SAGIn hallituksen esityksestä.

B.1 KILPAILUKEHÄ JA ESTEET

1 KILPAILUKEHÄ

Kilpailukehällä tarkoitetaan aidattua tai muutoin merkittyä aluetta, jonne kilpailurata rakennetaan. Kilpailukehän on oltava yhtenäinen sekä avoin tila. Kilpailukehän koko on määritetty lajimuotokohtaisessa kilpailuohjeessa.

Mikäli kilpailukehä poikkeaa muodon suhteen edellä mainitusta määritelmästä, on se hyväksytettävä tuomarilla jo tuomarin kutsuttaessa.

Vierekkäin olevat kehät on erotettava toisistaan aidalla tai niiden etäisyyden toisistaan on oltava vähintään 10 metriä.

Kilpailukehän alustan tulee olla riittävän tasainen ja pitävä sekä vallitsevissa olosuhteissa ohjaajille ja koirille turvallinen.

2 KANSALLISET ESTEET

Esteiden tulee olla sääntöjen ja oheisten piirrosten mukaisia. Agilitytuomari vastaa viime kädessä siitä, että radalla käytetään vain turvallisia esteitä. Kilpailunjärjestäjä on vastuussa siitä, että agilitytuomarin käytettäväksi tarjotaan sääntöjenmukaisia, hyväkuntoisia ja turvallisia esteitä. SAGI voi antaa esteiden turvallisuuteen liittyviä täydentäviä ohjeita. Kontaktipinnoilla ei saa käyttää valkoista, ruskeaa eikä mustaa väriä. Tekniset apuvälineet ovat sallittuja, mutta niiden on oltava lisäinformaationa ainoastaan tuomarille.

3 KANSALLINEN ESTETARKASTUS

Kaikkien kilpailukäytössä olevien esteiden tulee olla hyväksytty lajiliiton kansallisen estetarkastusohjeistuksen mukaisesti (Liite D Estetarkastukset).

Esteiden ja kilpailuradan koristelu on sallittua, kunhan se ei aiheuta haittaa tai vaaraa koirakolle kilpailusuorituksen aikana.

Kilpailurataa rakennettaessa käytetään lajimuotokohtaisesti seuraavia kansallisia esteitä:

	Perusrata	Hyppy	Gamblers	Snooker	Hoopers
Hyppyesteet					
aita	x	x	x	x	
okseri	x	x	x	x	
muuri	x	x	x	x	
pituushyppy	x	x	x	x	
rengas	x	x	x	x	
Kontaktiesteet					
A-este	x		x	x	
keinulauta	x		x	x	
puomi	x		x	x	
Muut esteet					
tunneli	x	x	x	x	
pujottelu (12 keppiä)	x	x	x	x	
games-pujottelu (6 keppiä)			x	x	
Hoopers					
hoop					x
hoopers-tunneli					x
tynnyri					x
veräjä					x

4 ESTEIDEN MITAT, SUORITTAMINEN JA ARVOSTELU

4.1 LÄHTÖ- JA MAALIALUE

Lähtö- ja maalialueen tulee olla riittävän suuria. Radan luonnollisen linjan mukainen koiran reitin tulee olla vapaata tilaa vähintään 6 metriä ennen ensimmäistä estettä sekä viimeisen esteen jälkeen. Lähtö- ja maalialue voivat sijaita kilpailukehän sisäpuolella.

LÄHTÖ

Ajanotto

Ajanotto aloitetaan aina koiran ylittäessä lähtölinjan riippumatta siitä, suorittaako se ensimmäisen esteen vai ei. Ajanotto aloitetaan myös ohjaajan leikatessa tai ylittäessä ajanottotolppien välisen linjan.

Lähtölinja
Lähtölinja osoitetaan ajanottotolpilla tai muilla näkyvillä esineillä. Mikäli erillisiä ajanottotolppia ei käytetä, ensimmäinen hyppy merkitsee lähtölinjan.

Lähtölinjan ylityksen jälkeen koiran suoritus arvostellaan lajimuodon mukaisesti.

Lähtölinja on osa kilpailurataa. Lähtölinja ja ajanottotolpat eivät ole kuitenkaan este. Ajanottotolpat eivät saa sijaita ohjaajan eivätkä koiran suorituslinjalla.

Suoritus
Koira ylittää lähtölinjan ja jatkaa suoritusta.

Estekohtainen arvostelu ja virheet
Hylkääminen

- koira asetetaan uudelleen lähtölinjan taakse sen jo kertaalleen ylitettyä lähtölinjan (ellei tuomari ole tätä määrännyt)

Suoritusvirhe

- ohjaaja kulkee ajanottotolppien välistä tai muutoin leikkaa tai ylittää tolppien välisen linjan (ajanotto käynnistyy). Virhettä ei anneta, jos ohjaajan kehään kulkeminen ei ole mahdollista kuin ylittämällä lähtölinja.

MAALI
Ajanotto
Ajanotto päättyy koiran ylittäessä maalilinjan suoritettuaan viimeisen esteen.

Maalilinja
Maalilinja osoitetaan osoitetaan ajanottotolpilla tai muilla näkyvillä esineillä. Mikäli erillisiä tolppia ei käytetä, viimeinen
suoritettava este merkitsee maalilinjan.

Maalilinja on osa kilpailurataa. Maalilinja ja ajanottotolpat eivät ole kuitenkaan este. Tolpat eivät saa sijaita ohjaajan tai koiran suorituslinjalla.

Suoritus
Koira leikkaa maalilinjan ratasuorituksen päättyessä.

Estekohtainen arvostelu ja virheet
Suoritusvirhe

- ohjaaja kulkee merkkitolppien välistä tai muutoin leikkaa tai ylittää tolppien välisen linjan (ajanotto ei pääty)

4.2 HYPPYESTEET

YKSITTÄINEN AITA

Korkeus:

maksit (L)	50–60 cm
pikkumaksit (SL)	40–50 cm
medit (M)	30–40 cm
minit (S)	20–30 cm
pikkuminit (XS)	10–20 cm

Leveys: suoritettava osa 120–130 cm

Aidassa voi käyttää vain yhtä rimaa. Rimaa kannattavan pidikkeen lisäksi mikään osa (rimanpidikkeet tai kourut), irrotettava tai kiinteä, ei saa työntyä esiin tolpasta tai siivekkeestä.

Riman halkaisijan on oltava vähintään 28 mm ja enintään 50 mm, ja siinä tulee olla vähintään kolme (3) toisistaan erottuvaa värialuetta. Rima voidaan rakentaa puusta tai turvallisesta synteettisestä materiaalista, metallirimojen käyttämistä ei suositella. Rima ei saa olla liian kevyt eikä kohtuuttoman painava, eikä siinä saa olla teräviä kulmia, jotka aiheuttaisivat iskukipua. Rimojen irtoavuudella ei saa olla suuria eroja eri aitaesteiden välillä.

Siivekkeen sisätolpan tulee olla vähintään 100 cm ja siivekkeen sisäreunan vähintään 75 cm korkea. Siivekkeen leveys on 40-60 cm. Siivekkeitä ei saa kiinnittää toisiinsa. Siivekkeen tulisi olla sellainen, ettei koiralla ole mahdollisuutta mennä siivekkeen alta tai sen läpi.

Suoritus
Koira hyppää esteen suoritettavan osan yli.

Estekohtainen arvostelu ja virheet
Kieltovirheet

- koira alittaa esteen
- koira hyppää aidan siivekkeen yli

Suoritusvirhe

- esteen osa putoaa tai kaatuu suorituksesta

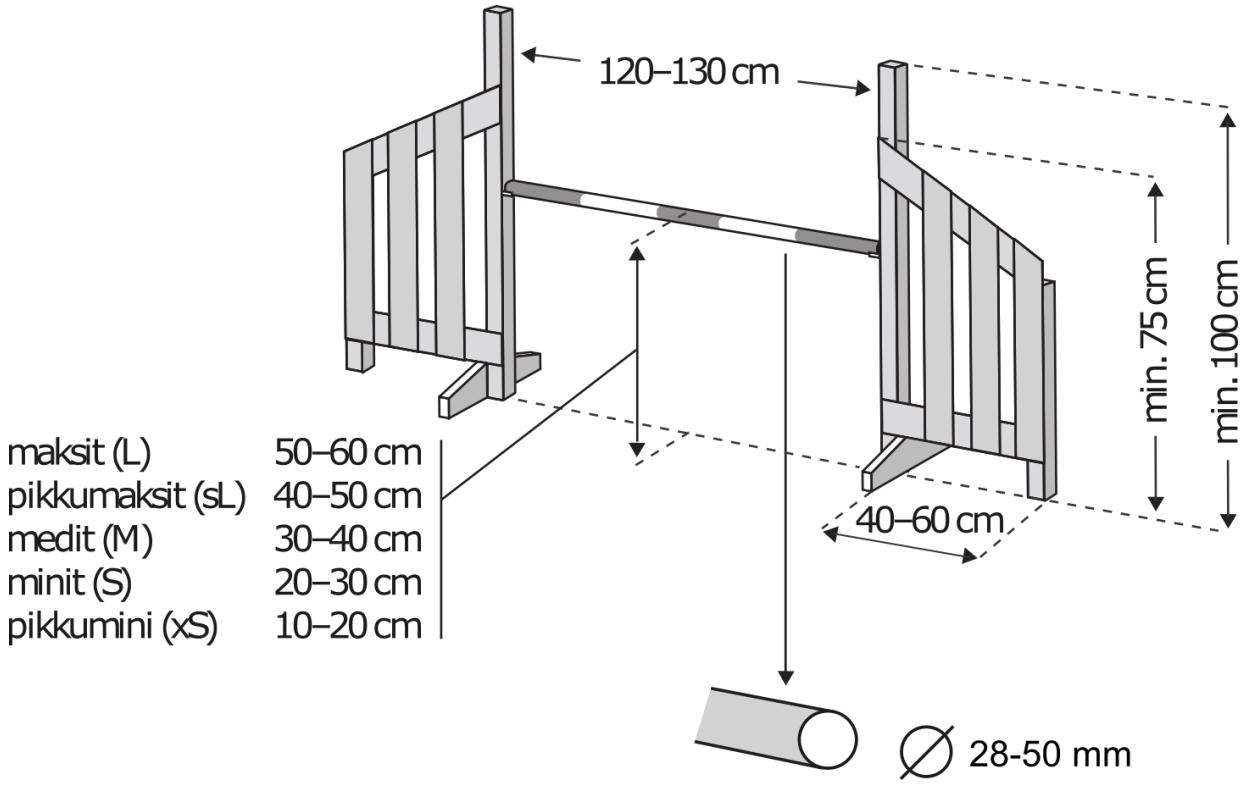
120–130 cm
min. 75 cm
min. 100 cm
40–60 cm
maksit (L) 50–60 cm
pikkumaksit (sL) 40–50 cm
medit (M) 30–40 cm
minit (S) 20–30 cm
pikkumini (xS) 10–20 cm
∅ 28-50 mm

OKSERI

	Korkeus:	**Enimmäissuoritussyvyys:**
maksit (L)	50–60 cm	50 cm
pikkumaksit (SL)	40–50 cm	45 cm
medit (M)	30–40 cm	40 cm
minit (S)	20–30 cm	30 cm
pikkuminit (XS)	10 –20 cm	20 cm

Okseri koostuu kahdesta yksittäisestä rima-aidasta asetettuna niin, että ne muodostavat hyppyyn myös pituutta. Aidat asetetaan suoritussuunnassa nousevaan järjestykseen. Aitojen rimojen korkeusero on 10 –25 cm (pikkumineille 5 –10 cm). Taaimmaisen aidan riman on oltava 10–30 cm pidempi kuin ensimmäisen aidan rima. Okserissa voidaan käyttää myös 2–3 osaan hajoavia rimoja.

Okserin etummaisen siivekkeen rima tulee voida asettaa korkeuksille 5–50 cm.

Rimaa kannattavan pidikkeen lisäksi mikään osa (rimanpidikkeet tai kourut), irrotettava tai kiinteä, ei saa työntyä esiin tolpasta tai siivekkeestä. Okserin suoritusleveys on 120–130 cm.

Suoritus
Koira hyppää esteen suoritettavan osan yli.

Estekohtainen arvostelu ja virheet
Arvostellaan kuten yksittäiset hypyt. Mikäli molemmat rimat putoavat, se on vain yksi suoritusvirhe.

Okserin suoritusleveys:
120–130 cm

Takarima:
120–130 cm + 10–30 cm

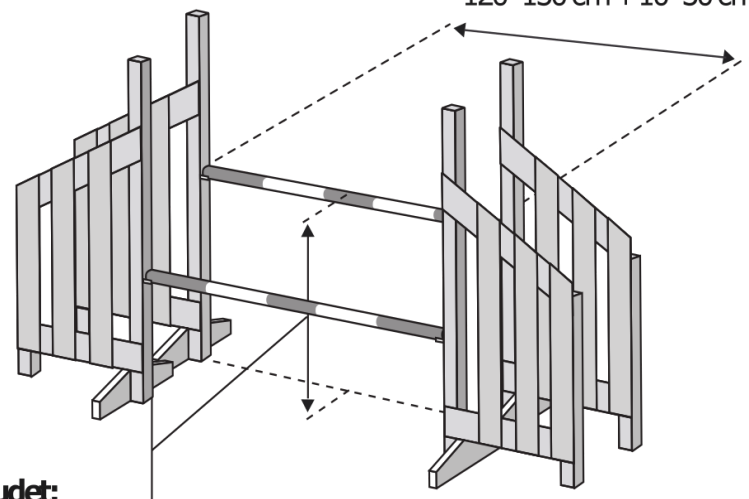

2. riman korkeudet:

maksit (L)	50–60 cm
pikkumaksit (sL)	40–50 cm
medit (M)	30–40 cm
minit (S)	20–30 cm
pikkumini (xS)	10–20 cm

Rimojen:

korkeuserot	10–25 cm
- pikkuminit	5–10 cm

Enimmäis-
suoritussyvyys

maksit (L)	50 cm
pikkumaksit (sL)	45 cm
medit (M)	40 cm
minit (S)	30 cm
pikkumini (xS)	20 cm

MUURI

Korkeus:

maksit (L)	50–60 cm
pikkumaksit (SL)	40–50 cm
medit (M)	30–40 cm
minit (S)	20–30 cm
pikkuminit (XS)	10–20 cm

Leveys: Suoritusosa 120–130 cm
Paksuus: n. 20 cm muurin alaosassa, vähintään 10 cm muurin yläosassa
Tornit: Selvästi estettä korkeammat ja irralliset vähintään 100 cm korkeat. Tornin paksuus voi vaihdella välillä 20–40 cm, pyöreän tornin halkaisijan tulee olla 30–40 cm. Tornit ovat osa estettä.

Muurin korkeutta voidaan säädellä joko laittamalla muurin alle tai päälle korotuspaloja tai käyttämällä erikorkuisia muurin harjaosia.

Muurin yläreunaan tulee asettaa 3–5 irrallista, muurin yläreunan kanssa saman syvyistä, turvallista muurin harjaosaa, joiden muoto on kuvan mukainen. Irrallisten harjaosien tulee olla hieman toisistaan erillään, jotta ne voivat pudota esteettä. Irrallisten harjaosien pohjan tai sivujen tulee olla suljettuja.

Suoritus
Koira hyppää esteen suoritettavan osan yli.

Estekohtainen arvostelu ja virheet
Muurilta voi saada vain yhden suoritusvirheen, vaikka useampi kuin yksi osa putoaa tai kaatuu.

Suoritusvirhe
- yksi tai useampi esteen osa putoaa tai kaatuu suorituksesta
- muurin tornin kaatuminen

Korkeudet:

maksit (L)	50–60 cm
pikkumaksit (sL)	40–50 cm
medit (M)	30–40 cm
minit (S)	20–30 cm
pikkumini (xS)	10–20 cm

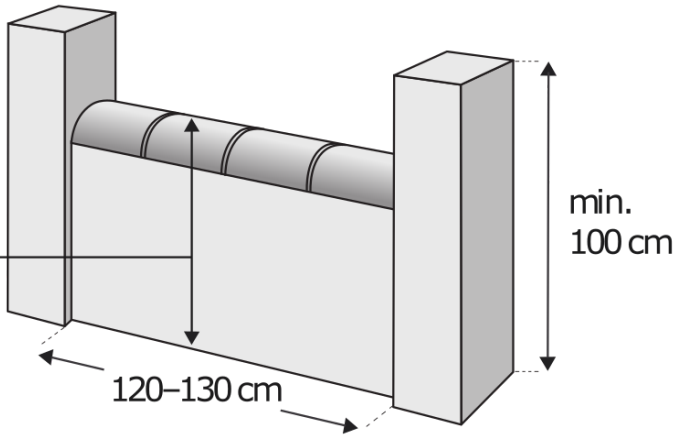

3–5 irrallista harjaosaa

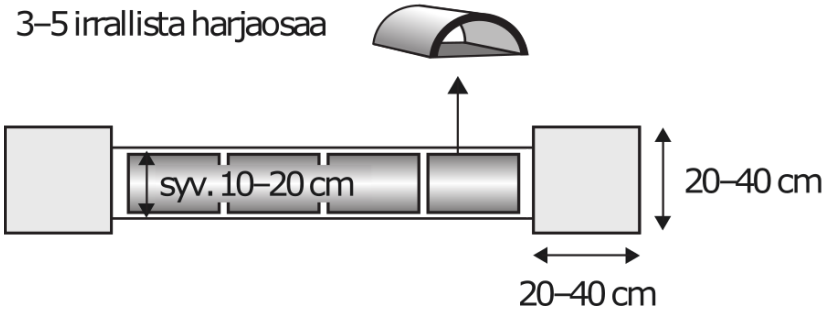

pyöreän tornin halkaisija

PITUUSHYPPY

Esteen kokonaispituus:

maksit (L)	120–150 cm	4 osaa (siirtymäaika 31.12.2024 saakka 4-5 osaa)
pikkumaksit (SL)	90–110 cm	3 - 4 matalinta osaa
medit (M)	70– 90 cm	3 matalinta osaa
minit (S)	40–50 cm	2 matalinta osaa
pikkuminit (XS)	35–45 cm	2 matalinta osaa

Osien leveys: 120–150 cm
Korkeimman osan korkeus: 28 cm
Matalimman osan korkeus: 15 cm
Osien syvyys: 15 cm

Esteen osat ovat tasavälein erillään toisistaan. Pituushypyn osat asetetaan tasaisin välimatkoin nousevassa järjestyksessä. Pituusesteen ensimmäisen osan tulee olla vähintään 120 cm ja viimeinen osa voi olla enimmillään
150 cm leveä.

Esteen neljä kulmaa on merkittävä irrallisilla, vähintään 120 cm korkeilla kulmakepeillä, näiden halkaisija on 3–5 cm. Kulmakeppien päät tulee tarvittaessa suojata koiran ja ohjaajan turvallisuuden takaamiseksi. Kulmakepit eivät ole esteen osa.

Suoritus
Koira hyppää suoritussuunnassa esteen suoritettavan osan yli yhdellä loikalla.

Estekohtainen arvostelu ja virheet
Kosketuksesta esteeseen ei anneta suoritusvirhettä. Pituudelta voi saada vain yhden suoritusvirheen, vaikka useampi kuin yksi osa kaatuu. Pituushypyn kulmakepit helpottavat esteen arvostelua. Virhettä ei anneta, jos koira tai ohjaaja koskee kulmakeppiin tai kaataa sellaisen, vaikka siitä aiheutuu esteen osan kaatuminen.

Kieltovirheet
- koira hyppää esteen sivulta toiselle sivulle
- koira hyppää esteen sivuun
- koira hyppää esteen sivulta ja tulee oikein ulos

Suoritusvirhe
- yksi tai useampi esteen osa kaatuu suorituksesta

maksit (L)	120–150 cm	4 osaa
pikkumaksit (sL)	90–110 cm	3–4 matalinta osaa
medit (M)	70–90 cm	3 matalinta osaa
minit (S)	40–50 cm	2 matalinta osaa
pikkumini (xS)	35–45 cm	2 matalinta osaa

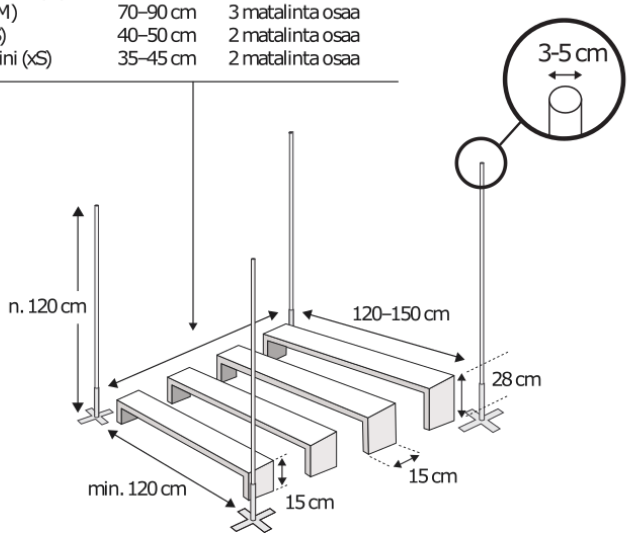

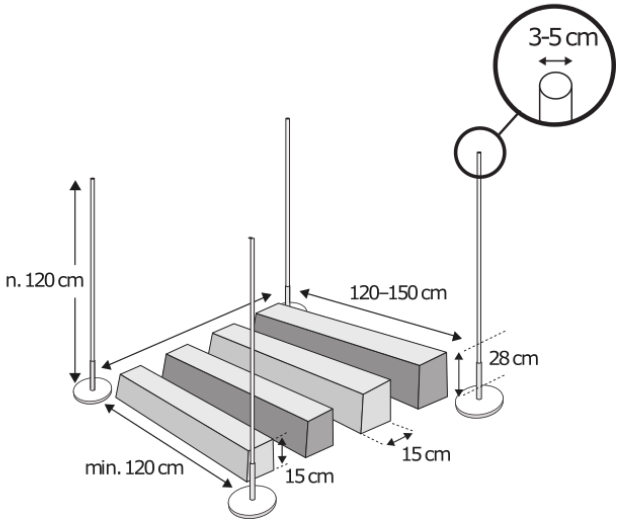

KEHIKOTON RENGAS

Aukon halkaisija: 50 – 60 cm
Renkaan paksuus: 8–12 cm

Aukon keskipiste maasta mitattuna:

minit (S)	55 cm
medit (M)	55 cm
maxit (L)	80 cm

Renkaan sisäpinnan alin kohta maasta mitattuna:

pikkuminit (XS)	yksi korkeus välillä 10-20 cm
pikkumaksit (SL)	yksi korkeus välillä 40-50 cm

Kehikoton rengas
Renkaan tulee muodostaa yhtenäinen ympyrän muotoinen kehä ja siinä tulee käyttää iskua vaimentavia materiaaleja. Rengas asetetaan oikeaan korkeuteen kahden pystytuen avulla renkaan molemmin puolin. Rakenteen tulee taata riittävä vakaus, ettei se kaadu liian helposti. Renkaan yläreunassa ei saa olla poikittaista tukea.

Suoritus
Koira hyppää renkaan läpi.

Estekohtainen arvostelu ja virheet
Kieltovirheet

- koira menee renkaan ali

Suoritusvirhe

- hajoavan renkaan aukeaminen koiran suorittaessa esteen

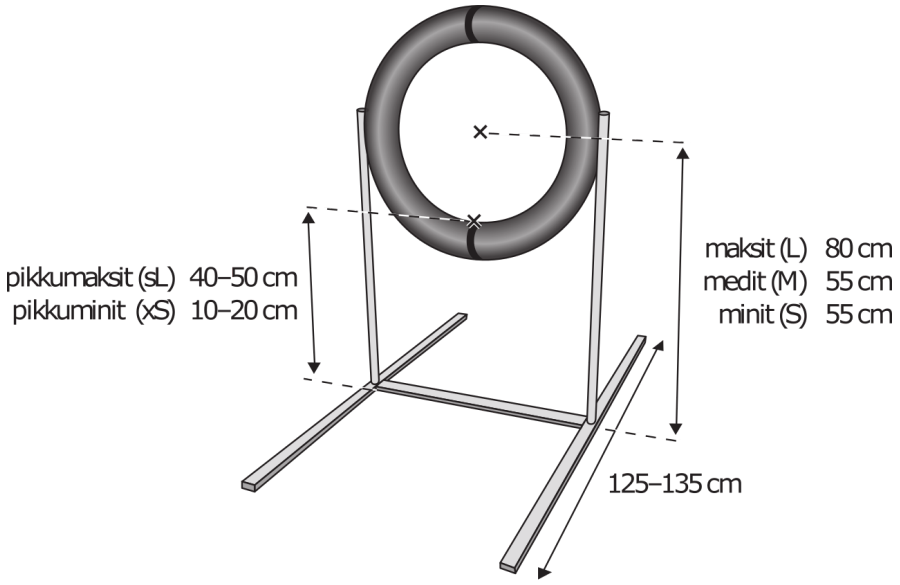
pikkumaksit (sL) 40–50 cm
pikkuminit (xS) 10–20 cm
maksit (L) 80 cm
medit (M) 55 cm
minit (S) 55 cm
125–135 cm

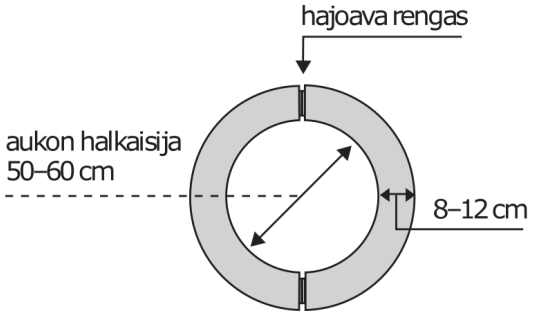
hajoava rengas
aukon halkaisija
50–60 cm
8–12 cm

4.3 KONTAKTIESTEET

PUOMI

Korkeus: 120–130 cm
Leveys: 30 cm
Osien pituus: 360–380 cm

Puomin on oltava vakaa, eikä se saa olla pinnaltaan liukas. Kalteviin osiin kiinnitetään tasaisin, noin 25 cm:n välein, listoja, jotka estävät liukumista ja helpottavat kiipeämistä. Listaa ei saa kiinnittää alle 10 cm päähän kontaktialueen reunasta. Listojen tulee olla 20 mm leveät ja 5–10 mm korkeat, eikä niissä saa olla teräviä kulmia.
Puomin lappeiden tulo- tai poistumissuuntien reunat eivät saa olla teräviä, ja ne tulee suojata niin, etteivät koiran tassut pääse liukumaan esteen alle. Puomin tukijalat eivät saa nousta puomin pinnan yläpuolelle. Puomin jalat ja muut tukirakenteet eivät saa estää putken sijoittamista turvallisesti puomin alle.
Kontaktialueen merkiksi kaltevien osien alaosat on maalattava päältä ja reunoilta 90 cm pituudelta muusta esteestä erottuvalla värillä. Kontaktialueen värityksenä ei saa käyttää valkoista, mustaa tai ruskeaa.

Suoritus
Koira koskettaa noustessaan esteelle neljällä tassulla tai tassun osalla nousevaa osaa, kulkee esteen yli ja poistuessaan esteeltä koskettaa laskevan osan kontaktialuetta vähintään yhdellä tassulla tai tassun osalla.

Estekohtainen arvostelu ja virheet
Hylkääminen

- koira koskee laskevaa osaa ennen kuin koira on koskenut nousevaa osuutta kaikilla tassuillaan

Kieltovirheet

- koira poistuu esteeltä, ennen kuin se on koskettanut laskevaa osuutta kaikilla tassuillaan
- koira poistuu esteeltä muualta kuin laskevalta osuudelta

Suoritusvirhe

- koira ohittaa laskevan osan kontaktialueen koskettamatta sitä vähintään yhdellä tassulla tai tassun osalla

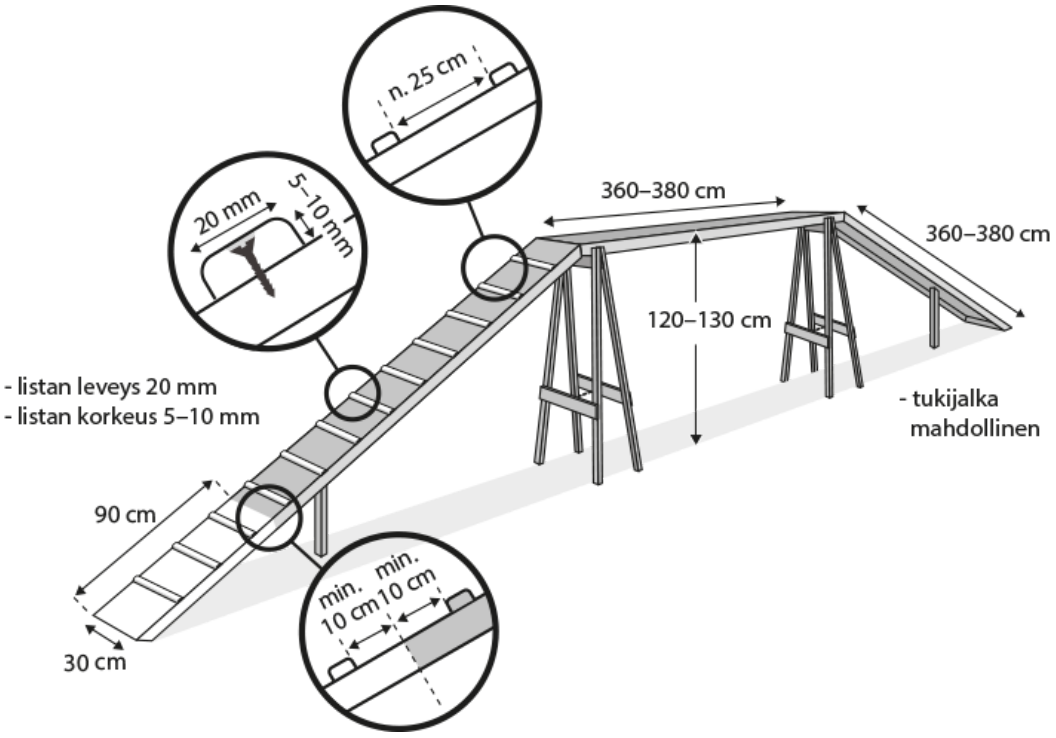

KEINULAUTA

Leveys: 30 cm
Pituus: 360–380 cm
Korkeus: Esteen keskiosan korkeus 60 cm keinulaudan päältä mitattuna

Keinulaudan on oltava vakaa, eikä se saa olla pinnaltaan liukas. Liukumista estäviä listoja ei kuitenkaan sallita. Kontaktialueen merkiksi keinulaudan molemmat päät on maalattava päältä ja reunoilta 90 cm pituudelta muusta esteestä erottuvalla värillä. Kontaktialueen värityksenä ei saa käyttää valkoista, mustaa tai ruskeaa.

Keinun tulee olla oikein tasapainotettu: se ei saa kallistua eikä palautua liian nopeasti tai hitaasti. Pienten koirien tulee pystyä kallistamaan estettä ongelmitta ja poistumaan esteeltä turvallisesti. Keinun akseli ei saa olla 10 cm alempana keinulaudan pinnasta mitattuna. Keinun lappeiden tulo- tai poistumissuuntien reunat eivät saa olla teräviä, ja ne tulee suojata niin, etteivät koiran tassut pääse liukumaan esteen alle.

Tarkistus: Keinun laskevan pään tulee osua alustaan 2–3 sekunnin kuluessa siitä, kun kilon (1 kg) paino sijoitetaan esteen laskevan pään kontaktialueen keskelle; muussa tapauksessa keinulautaa tulee säätää. Keinulaudan säätämisen tulee olla mahdollista kohtuullisen vaivattomasti.

Suoritus

Koira koskettaa noustessaan esteelle vähintään yhdellä tassulla tai tassun osalla nousevan osan

kontaktialuetta, kulkee esteen yli ja poistuessaan esteeltä koskettaa laskevan osan kontaktialuetta vähintään yhdellä tassulla tai tassun osalla. Keinulaudan laskevan pään tulee koskettaa alustaa, ennen kuin koira irtautuu esteestä poistuen esteeltä.

Estekohtainen arvostelu ja virheet
Kieltovirheet

- koira poistuu esteeltä ennen kuin se on kaikilla neljällä tassullaan ylittänyt esteen keskikohdan
- koira palaa keskikohdan ylityksen jälkeen takaisin ja poistuu esteeltä keskikohtaa edeltävältä osalta

Suoritusvirhe

- koira ohittaa kontaktialueen koskettamatta sitä vähintään yhdellä tassulla tai tassun osalla
- poistuessaan esteeltä koira irtautuu esteestä ennen kuin keinulaudan laskeva pää koskettaa alustaa

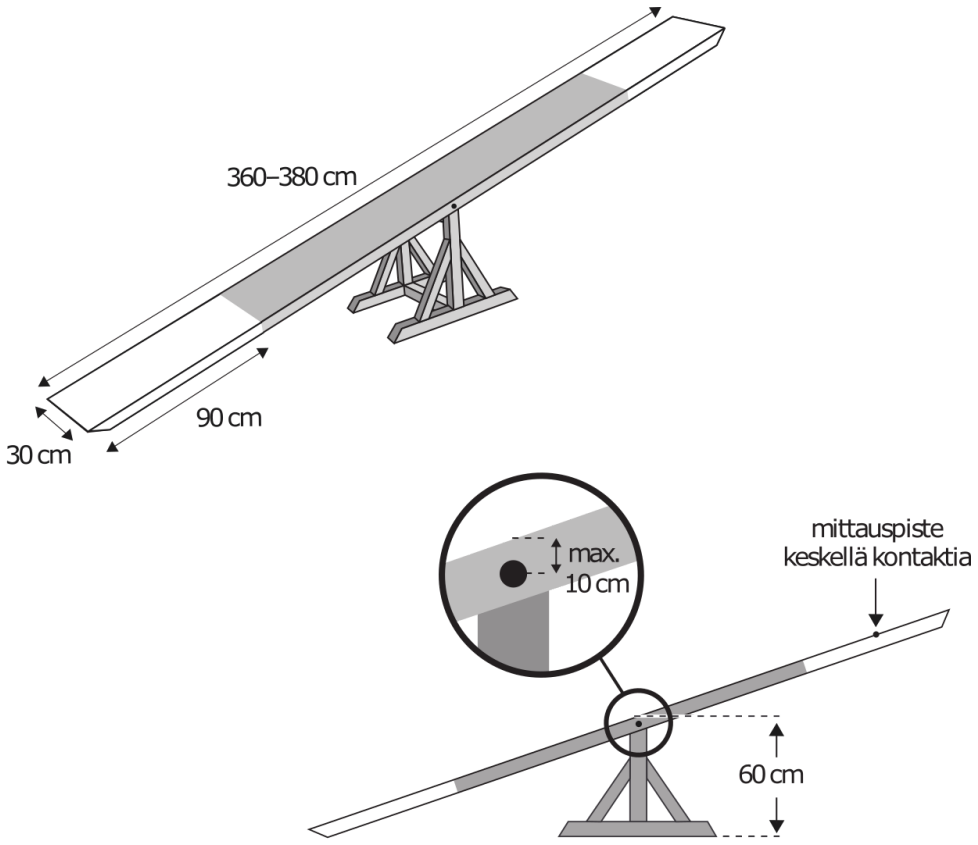

A-ESTE

Leveys: vähintään 90 cm, saa levitä alaosasta 115 cm:iin
Osan pituus: 265–275 cm
Korkeus: 170 cm.

A-este koostuu kahdesta osasta/lappeesta A:n muodossa. Esteen harja muodostaa kulman.

A-esteen on oltava vakaa, eikä se saa olla pinnaltaan liukas. Molempiin osiin kiinnitetään tasaisin, noin 25 cm:n välein, listoja, jotka estävät liukumista ja helpottavat kiipeämistä. Listaa ei saa kiinnittää alle 10 cm päähän kontaktialueen reunasta. Listojen tulee olla 20 mm leveät ja 5–10 mm korkeat, eikä niissä saa olla teräviä kulmia. A-esteen harja tulee tarvittaessa suojata niin, ettei se ole koirille vaarallinen. A-esteen lappeiden tulo- tai poistumissuuntien reunat eivät saa olla teräviä, ja ne tulee suojata niin, etteivät koiran tassut pääse liukumaan esteen alle. A-esteen tukirakenteet eivät saa estää putken sijoittamista turvallisesti A:n alle.

Kontaktialueen merkiksi molempien osien alaosat on maalattava päältä ja reunoilta 106 cm pituudelta muusta esteestä erottuvalla värillä. Kontaktialueen värityksenä ei saa käyttää valkoista, mustaa tai ruskeaa.

Suoritus
Koira koskettaa noustessaan esteelle neljällä tassulla tai tassun osalla nousevaa osaa, kulkee esteen yli ja poistuessaan esteeltä koskettaa laskevan osan kontaktialuetta vähintään yhdellä tassulla tai tassun osalla.

Estekohtainen arvostelu ja virheet
Hylkääminen

- koira ylittää huipun ja laskeutuu suoraan maahan koskettamatta ensin laskevaa osaa
- koira ylittää huipun koskematta nousevaa osuutta kaikilla tassuillaan

Kieltovirheet

- koira poistuu esteeltä, ennen kuin se on koskettanut kaikilla tassuillaan laskevaa osaa
- koira poistuu esteeltä esteen nousevalta osalta

Suoritusvirhe

- koira ohittaa laskevan osan kontaktialueen koskettamatta sitä vähintään yhdellä tassulla tai tassun osalla

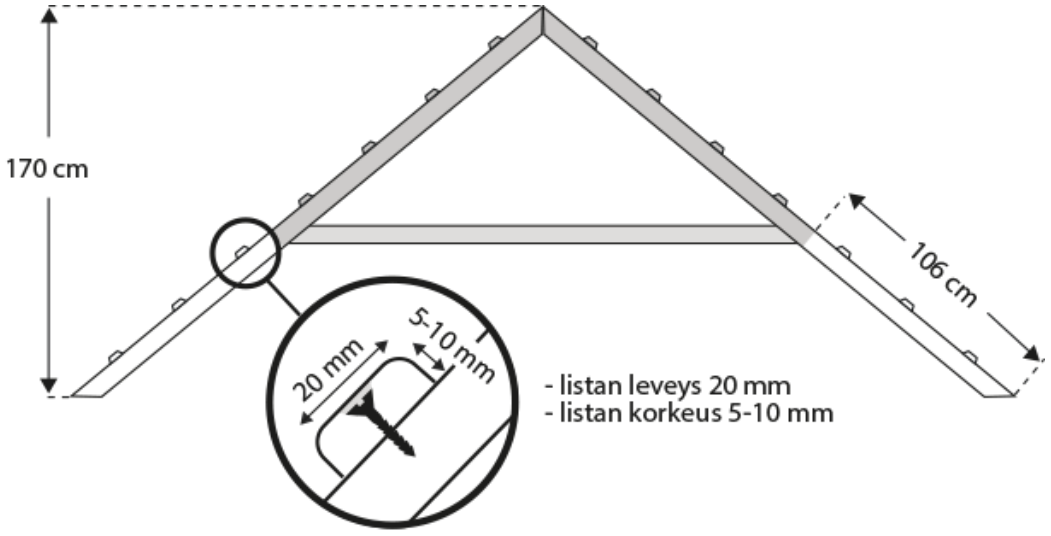
170 cm
106 cm
20 mm
5-10 mm
- listan leveys 20 mm
- listan korkeus 5-10 mm

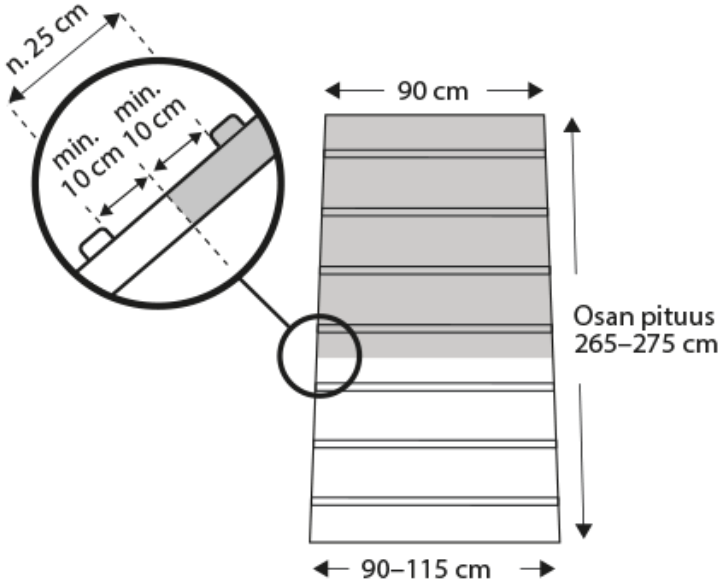
n. 25 cm
min. 10 cm
min. 10 cm
90 cm
Osan pituus
265–275 cm
90–115 cm

4.4 MUUT ESTEET

TUNNELI (PUTKI)

Sisähalkaisija: 60 cm
Pituus: 3–6 m

Tunnelin tulee olla taipuisa siten, että se voi muodostaa yhden mutkan. Tunnelin tulee aina olla vedettynä täyteen pituuteensa. Materiaalin tulee taata yhtenäinen pito koko esteellä, väreinä suositellaan käytettäväksi vaaleita värejä. Radalla olevien putkien tulisi olla pito-ominaisuuksiltaan samankaltaisia.

Tunnelin pysyminen paikoillaan ja oikeassa muodossa tulee varmistaa tukien ja/tai pidikkeiden avulla. Putken painoja tulee olla 1 pari/m. Tunnelin paikallaan pitävät tuet ja/tai pidikkeet eivät saa muuttaa tunnelin muotoa eikä pienentää tunnelin halkaisijaa.

Suoritus
Koira kulkee tunnelin läpi.

Estekohtainen arvostelu ja virheet

Kieltovirheet
- koira työntyy vähänkin tunneliin ja palaa takaisin
- kun koira lähestyy estettä sivusta, kaikki virheelliset yritykset suorittaa estettä katsotaan kieltäytymiseksi

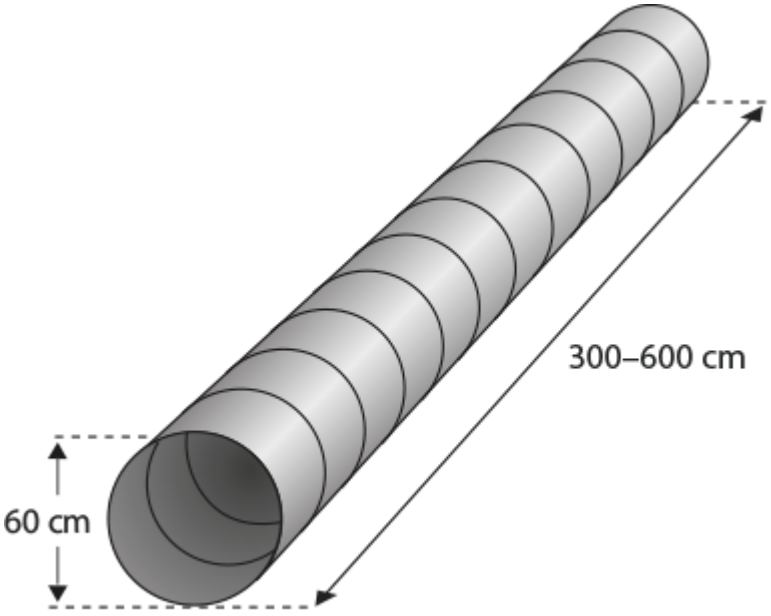

PUJOTTELU

Pujottelukeppien lukumäärä 12
Keppien korkeus: 100–120 cm
Kepin paksuus: 3–5 cm

Pujottelukeppien tulee olla jäykähköt, ja ne ovat 60 cm etäisyydellä toisistaan (vapaa väli). Pujottelukeppien tulee olla puuta tai jotain turvallista synteettistä materiaalia (metallia ei suositella). Huom. metallisten pujottelukeppien käyttäminen kansainvälisissä kilpailuissa on kiellettyä. Keppien ulkopuolella olevat holkit saavat olla korkeintaan 10 cm korkeat.

Keppien jalustan tulee olla tukeva ja turvallinen. Jalustan tuet eivät saa olla sijoitettuna koiran sääntöjenmukaiselle kulkureitille. Jalustan enimmäispaksuus on 8 mm ja maksimileveys 8 cm.

Suoritus
Koira aloittaa pujottelun niin, että ensimmäinen keppi jää koiran vasemmalle puolelle, toinen keppi jää koiran oikealle puolelle ja jne. Koiran tulee suorittaa jokainen keppiväli oikein ja se päättää pujottelun niin, että viimeinen keppi jää koiran oikealle puolelle.

Estekohtainen arvostelu ja virheet
Jokainen väärä aloitus on kieltovirhe. Pujottelusta voi saada vain yhden suoritusvirheen keppivälin ohittamisesta.

Hylkääminen
- jokainen keppivälit tulee suorittaa oikein, muuten suoritus hylätään seuraavalla esteellä
- koira pujottelee takaisinpäin enemmän kuin kaksi keppiväliä

Kieltovirheet
- koira aloittaa pujottelun väärin
- kaikki yritykset aloittaa pujottelu tulee arvostella

Suoritusvirhe
- keppivälin ohittaminen

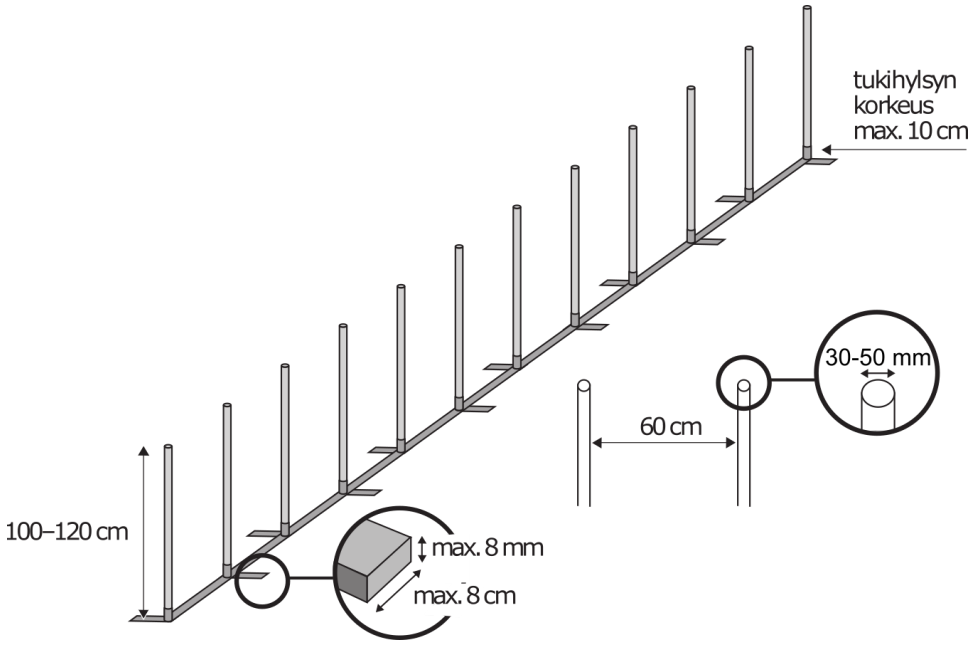

GAMES-PUJOTTELU

Pujottelukeppien lukumäärä 6
Keppien korkeus: 100–120 cm
Kepin paksuus: 3–5 cm

Pujottelukeppien tulee olla jäykähköt, ja ne ovat 60 cm etäisyydellä toisistaan (vapaa väli). Pujottelukeppien tulee olla puuta tai jotain turvallista synteettistä materiaalia (metallia ei suositella). Huom. metallisten pujottelukeppien käyttäminen kansainvälisissä kilpailuissa on kiellettyä. Keppien ulkopuolella olevat holkit saavat olla korkeintaan 10 cm korkeat.

Keppien jalustan tulee olla tukeva ja turvallinen. Jalustan tuet eivät saa olla sijoitettuna koiran sääntöjenmu kaiselle kulkureitille. Jalustan enimmäispaksuus on 8 mm ja maksimileveys 8 cm.

Suoritus
Koira aloittaa pujottelun niin, että ensimmäinen keppi jää koiran vasemmalle puolelle, toinen keppi jää koiran oikealle puolelle ja jne. Koiran tulee suorittaa jokainen keppiväli oikein ja se päättää pujottelun niin, että viimeinen keppi jää koiran oikealle puolelle.

Estekohtainen arvostelu ja virheet
Jokainen väärä aloitus on kieltovirhe. Pujottelusta voi saada vain yhden suoritusvirheen keppivälin ohittamisesta.

Hylkääminen

- jokainen keppivälit tulee suorittaa oikein, muuten suoritus hylätään seuraavalla esteellä
- koira pujottelee takaisinpäin enemmän kuin kaksi keppiväliä

Kieltovirheet

- koira aloittaa pujottelun väärin
- kaikki yritykset aloittaa pujottelu tulee arvostella

Suoritusvirhe

- keppivälin ohittaminen

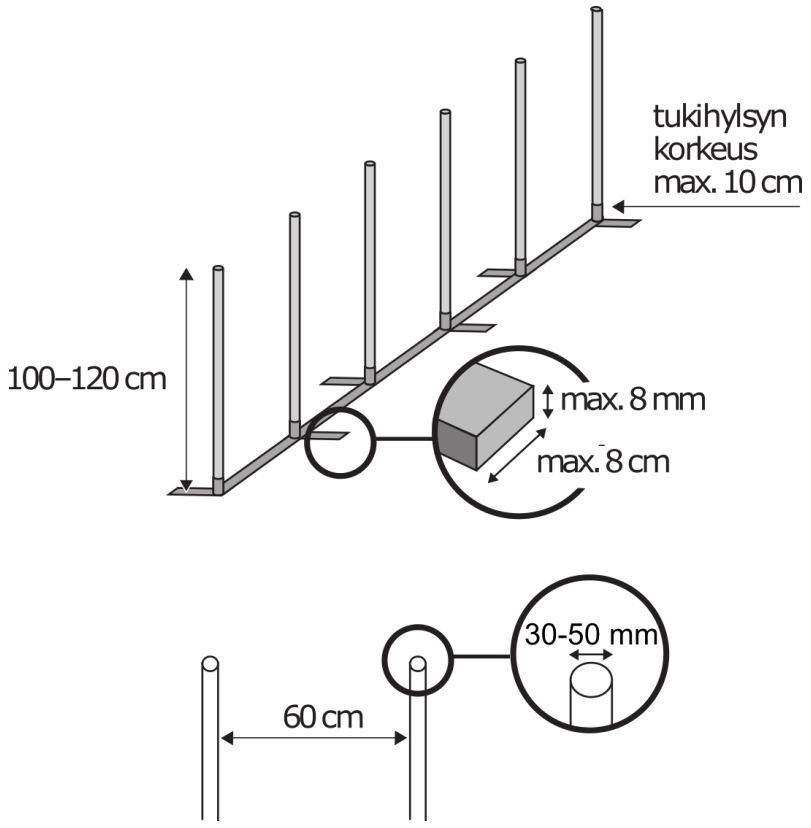

HOOP

Korkeus: 90 -100 cm (maasta kaaren alapintaan)
Leveys: 80-90 cm (sisämitta runkotolpasta toiseen)
Rungon ja kaaren paksuus: 15 - 32 mm
Runkotolpan korkeus: 40 - 50 cm
Tukijalan levennysosan pituus: enintään 10 cm
Tukijalan pituus: 35 - 60 cm

Hoop koostuu alarimallisesta tai alarimattomasta runko-osasta ja siihen kiinnittyvästä kaariosasta. Alarimallisessa hoopissa voi olla joko yksi (1) tai kaksi (2) tukijalkaa, alarimattomassa hoopissa on aina kaksi (2) tukijalkaa. Kaari kiinnitetään runkotolppaan joko kiinnikkeellä tai sitten kaaren on oltava niin pitkästi runkotolpan sisällä, että se on turvallinen. Runko-osassa voidaan käyttää 4-haaraliitintä (4-way fitting) tai kahta T-liitintä.

Materiaali ja väritys:
Hoop on materiaaliltaan muovia tai alumiinia ja muodoltaan joko pyöreä tai pyöristetty. Runko-osan tulee olla pohjasta erottuva. Punaista runko-osaa ei suositella. Kaariosan suositellaan erottuvuuden vuoksi olevan erivärinen kuin runko-osa.

Hoopin jalkojen päädyt on oltava peitettyinä (suljetut putkien päät). Hoopissa ei saa olla teräviä kohtia, jotka voisivat loukata koiraa.

Hooppien käyttö
Yhden tukijalan malleissa tukijalka on asetettava aina ulkokaarteen puolelle. Ratasuunnittelussa tulee välttää lähestymisiä, jossa koiran linja ylittää tukijalan. Radalla tulee käyttää vain yhden tyyppisiä hooppeja (alarimaton / alarimallinen).

Suoritus
Koira kulkee hoopin läpi

Estekohtainen arvostelu ja virheet
Hylkääminen

- Koira kaataa esteen

Suoritusvirhe

- Koira ohittaa esteen
- koira suorittaa esteen väärään suuntaan
- hoop siirtyy selvästi paikaltaan

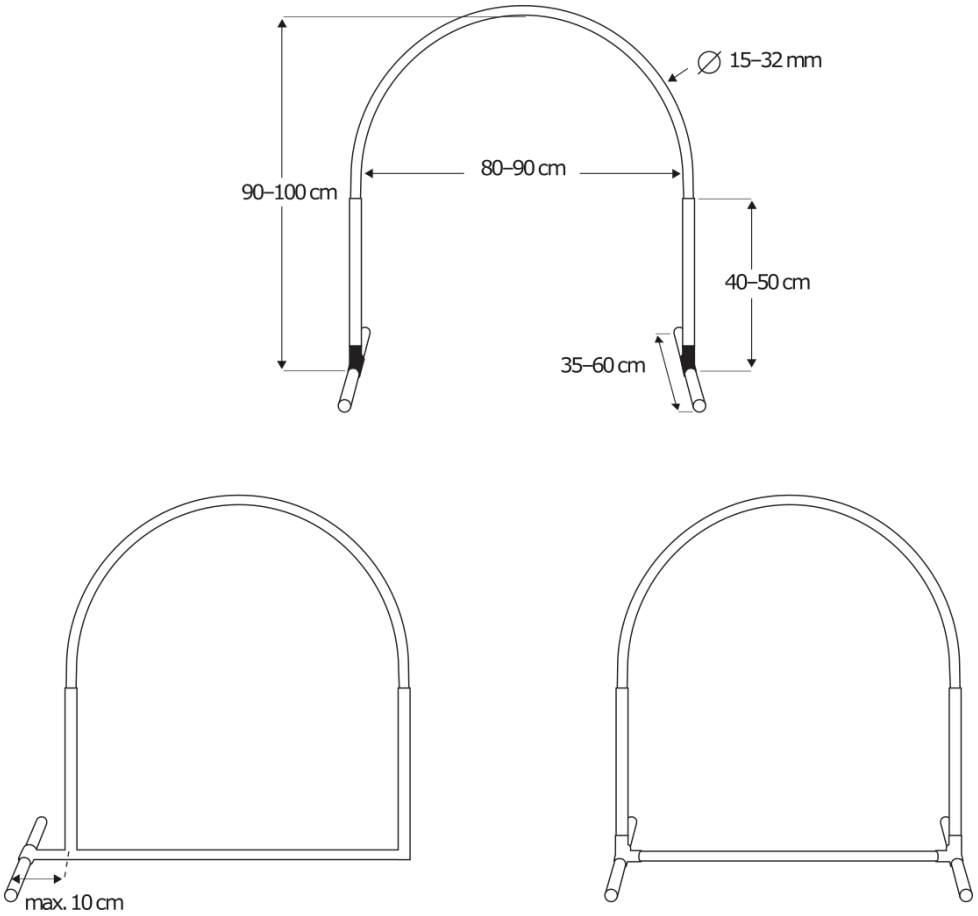

HOOPERS-TUNNELI

Halkaisija: 80 cm
Pituus: 1 m

Putken tulee olla taipuisa ja se tulee aina olla vedettynä täyteen pituuteensa. Materiaalin tulee taata yhtenäinen pito koko esteellä. Putken paikoillaan pysyminen tulee varmistaa putkipainojen avulla: suositus kaksi painoa - yksi molempiin päihin, mutta tarpeeksi leveä yksi painokin riittää). Putkipainon ulkosyrjällä ei saa olla kädensijoja tai muuta koiralle vaaraksi olevaa uloketta.

Suoritus
Koira kulkee putken läpi.

Estekohtainen arvostelu ja virheet

Suoritusvirhe

- koira työntyy vähänkin tunneliin ja palaa takaisin
- koira hyppää hoopers-tunnelin yli
- koira hyppää hoopers-tunnelin päälle
- koira suorittaa esteen väärään suuntaan

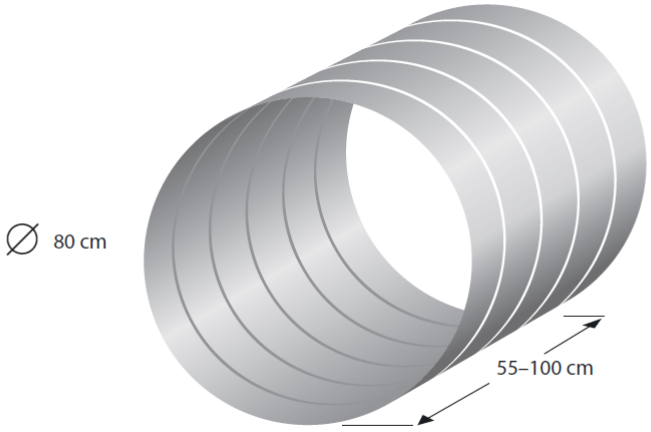

TYNNYRI

Korkeus: 55 - 100 cm
Halkaisija: 50 - 70 cm

Este on muodoltaan lieriön tai perinteisen tynnyrin mallinen. Esteen tulee olla turvallinen, eikä siinä saa olla koiralle vaarallisia ulokkeita (kuten kädensijoja näkyvillä). Värityksen tulee olla pohjasta erottuva. Ei suositella punaista väriä. Suositellaan kontrastivärin lisäämistä näkyvyyden parantamiseksi. Tynnyrin sisälle voi tarvittaessa laittaa painon. Muut kiinnitystavat eivät ole sallittuja.

Suoritus
Koira kiertää tynnyrin tuomarin määrittämältä puolelta.

Estekohtainen arvostelu ja virheet

Hylkääminen

- Koira kaataa esteen

Suoritusvirhe

- koira ohittaa esteen väärältä puolelta
- koira kiertää esteen väärään suuntaan
- tynnyri siirtyy selvästi paikaltaan
- koira hyppää tynnyrin yli
- koira hyppää tynnyriä vasten

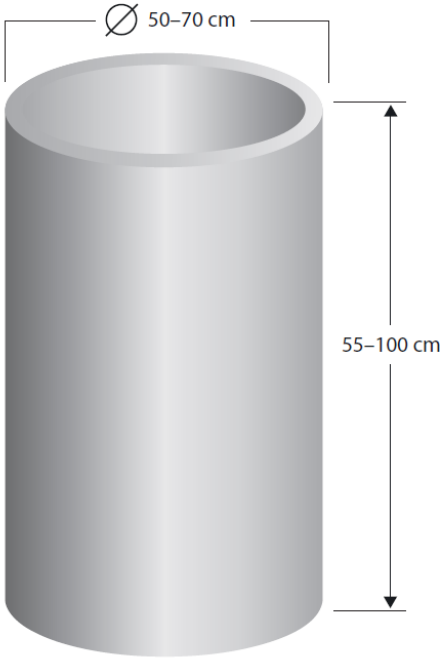

VERÄJÄ

Korkeus: 80 -100 cm
Leveys: 100-130 cm
Ilmavara maasta: 0 - 12 cm
Tukijalan pituus: 35 - 60 cm
Jalkojen paksuus: 15 - 32 mm
Verkon silmäkoko: 0,5 x 0,5 - 10 x 10 cm

Veräjä on suorakaiteen muotoinen, kahdella tukijalalla seisova seinämäinen este, jonka koira kiertää. Esteen kehysosa on materiaaliltaan muovia, alumiinia tai puuta ja sen tulee olla muodoltaan joko pyöreä tai pyöristetty. Veräjän keskiosa soveltuvasta koiralle turvallisesta materiaalista (verkko, ritilä tai vastaava). Esteen tulee olla taustasta erottuva (esim ei vihreä nurmella). Yleisesti punaista väriä ei suositella. Tukijaloille ei ole sallittu levennysosaa (kuten hoopilla). Jalkojen päädyt on oltava peitettyinä. Esteen tulee olla turvallinen, eikä siinä saa olla teräviä kohtia, jotka voivat loukata koiraa.

Suoritus
Koira kiertää veräjän tuomarin määrittämältä puolelta.

Estekohtainen arvostelu ja virheet

Hylkääminen
- Koira kaataa esteen

Suoritusvirhe
- koira ohittaa esteen väärältä puolelta
- koira kiertää esteen väärään suuntaan
- veräjä siirtyy selvästi paikaltaan
- koira työntyy vähänkin veräjän väärälle puolelle ja palaa takaisin
- koira hyppää veräjän yli
- koira hyppää veräjää vasten

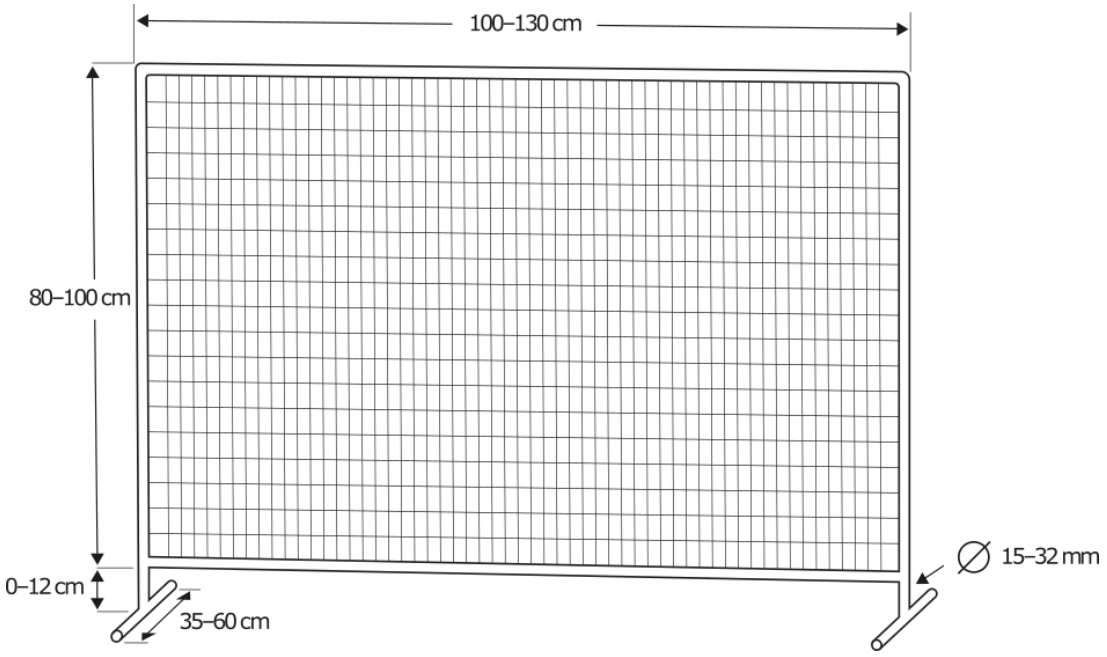

5 MUUTOKSET LAJI- JA KILPAILUOHJEESEEN

Muutokset ohjeeseen vahvistaa Kennelliitto SAGIn hallituksen esityksestä.